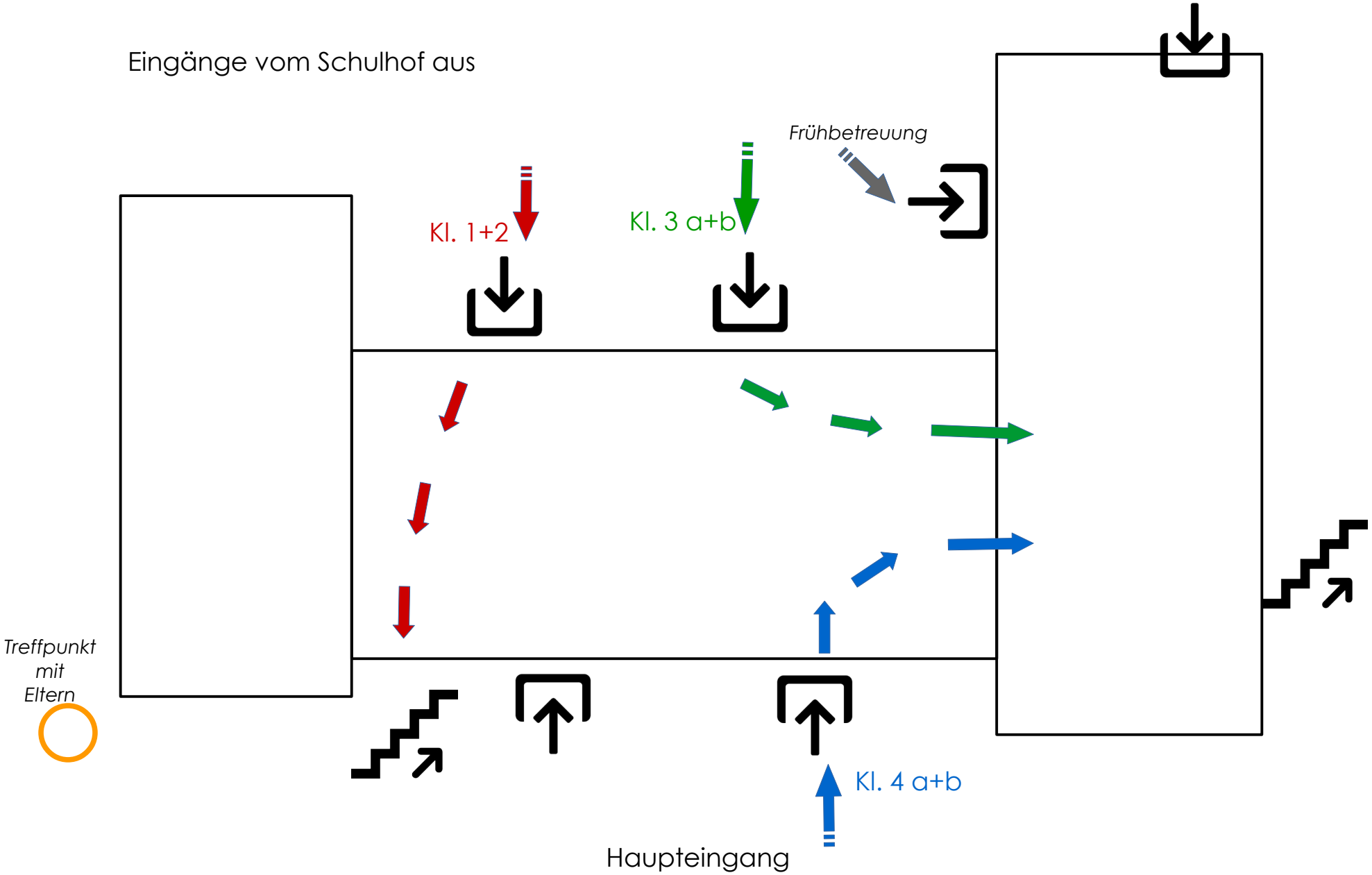Eingänge vom Schulhof aus